Genossenschaft
WASSERVERSORGUNG DÜBENDORF
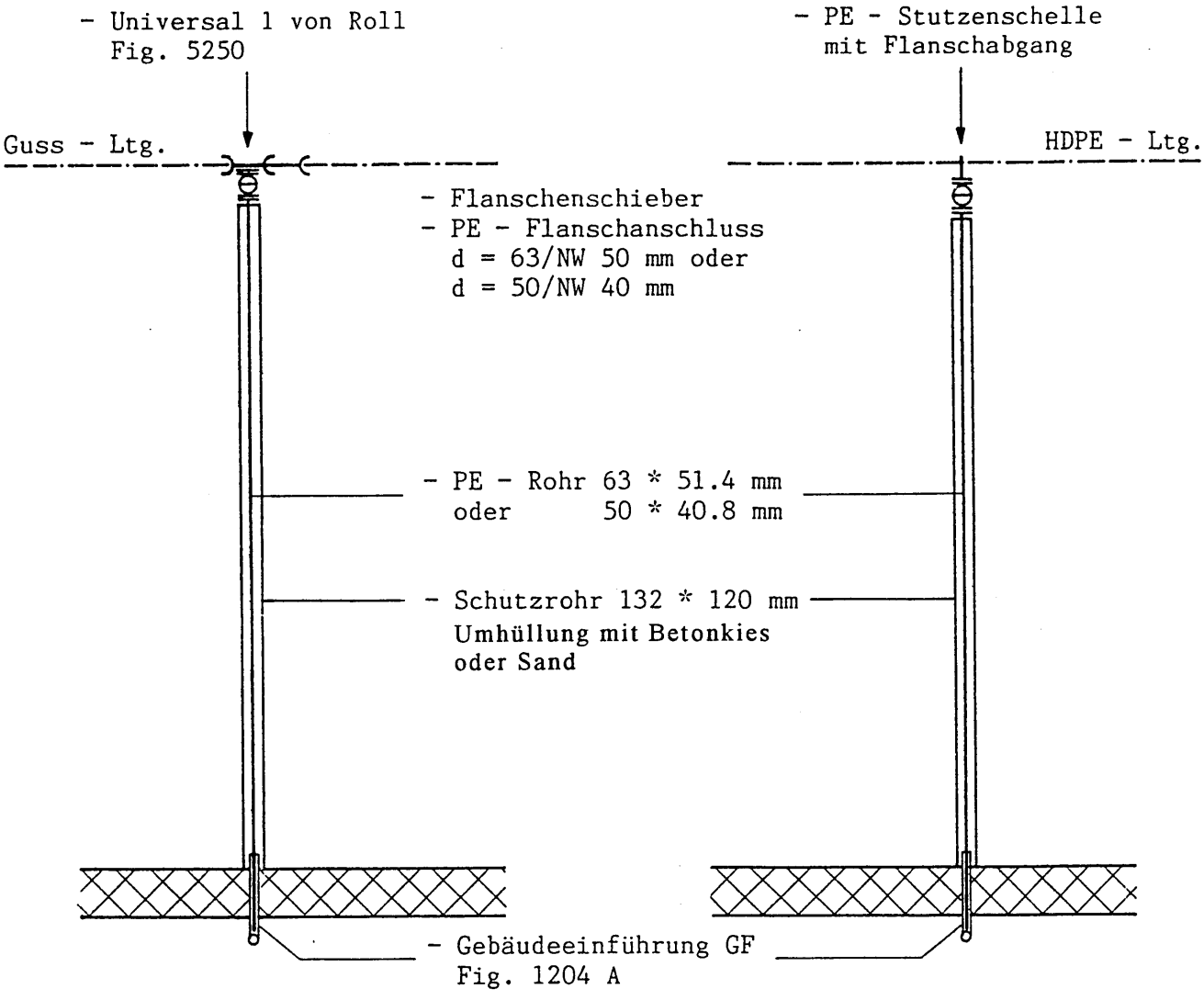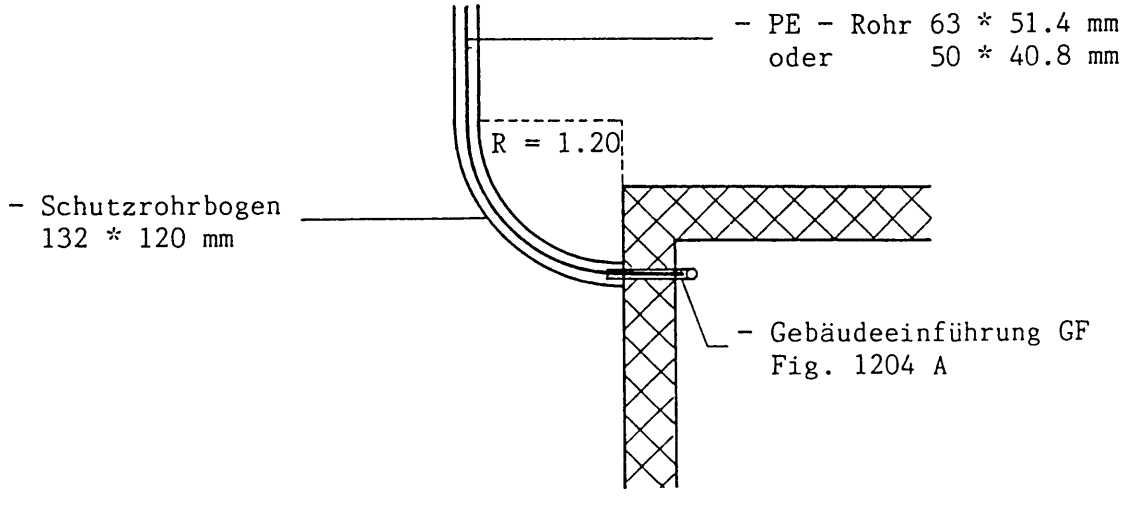
Schema
Anschlussleitung